AFS JETFAN

• Thiết kế kiểu dáng mới, trọng lượng nhẹ.
• Không cần kết nối ống, dễ dàng mang đi.
• Dễ dàng thay đổi hướng gió.
• Dựa vào sự tiếp lực truyền thống và dẫn động không khí, cho nên hiệu suất quạt cao.
• Ứng dụng chính tại bão giữ xe ô tô, nhà xưởng cần thông gió.

• Beauty shape, light handy, novel type.
• No need ducts, easily be installed.
• Freely control the direction of air flow.
• It has a high efficiency depend on the transmission and induction of air.
• Mainly used for the car parking, factory induced ventilation.

BẢNG THÔNG SỐ/ PERFORMANCE DATA

Model	Điện áp (W)	Tần số (Hz)	Công suất (W)	Vòng quay (rpm)	Lưu lượng gió (m^3/h)	Tốc độ gió (m/s)	Độ ồn (dB)
AFS08	220	50/60	150/190	2800/3300	1200/1400	13/15	60
AFS10	220	50/60	250/300	2800/3300	1998/2338	14/17	66
AFS15	220	50/60	300/480	2800/3300	3058/3624	15/19	69

BIỂU ĐỒ HIỆU NĂNG/ PERFORMANCE CURVE

50Hz

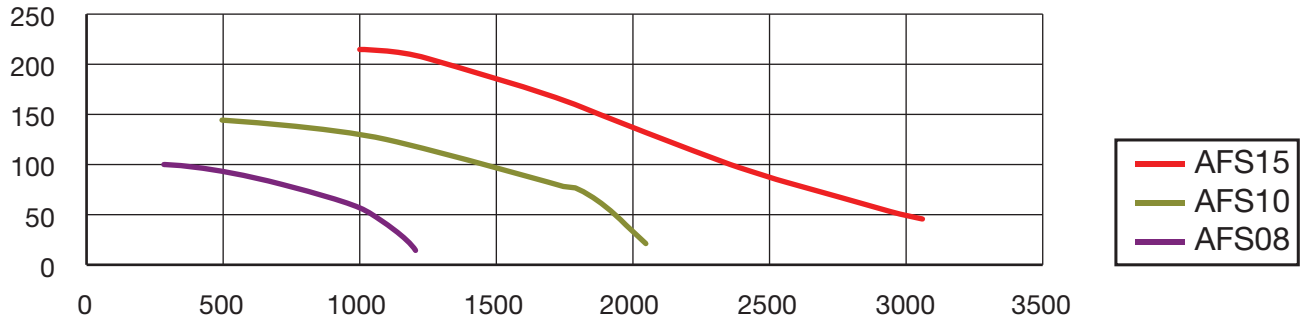

60Hz

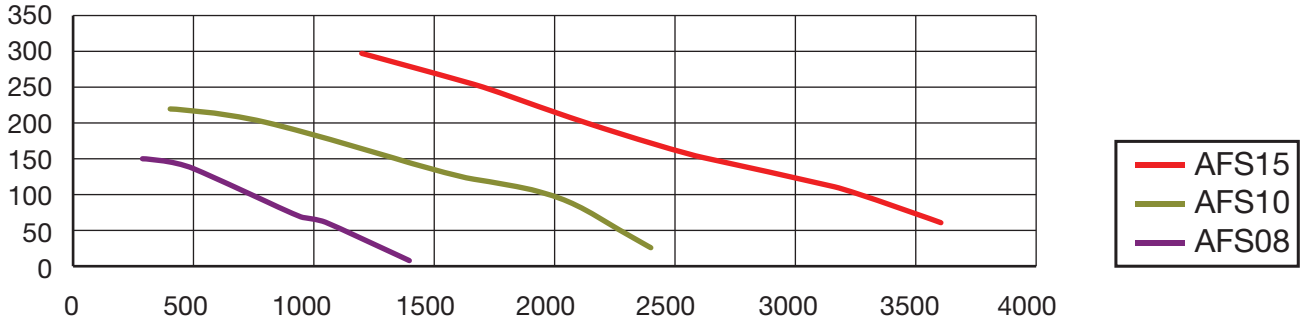

AFS08/50Hz

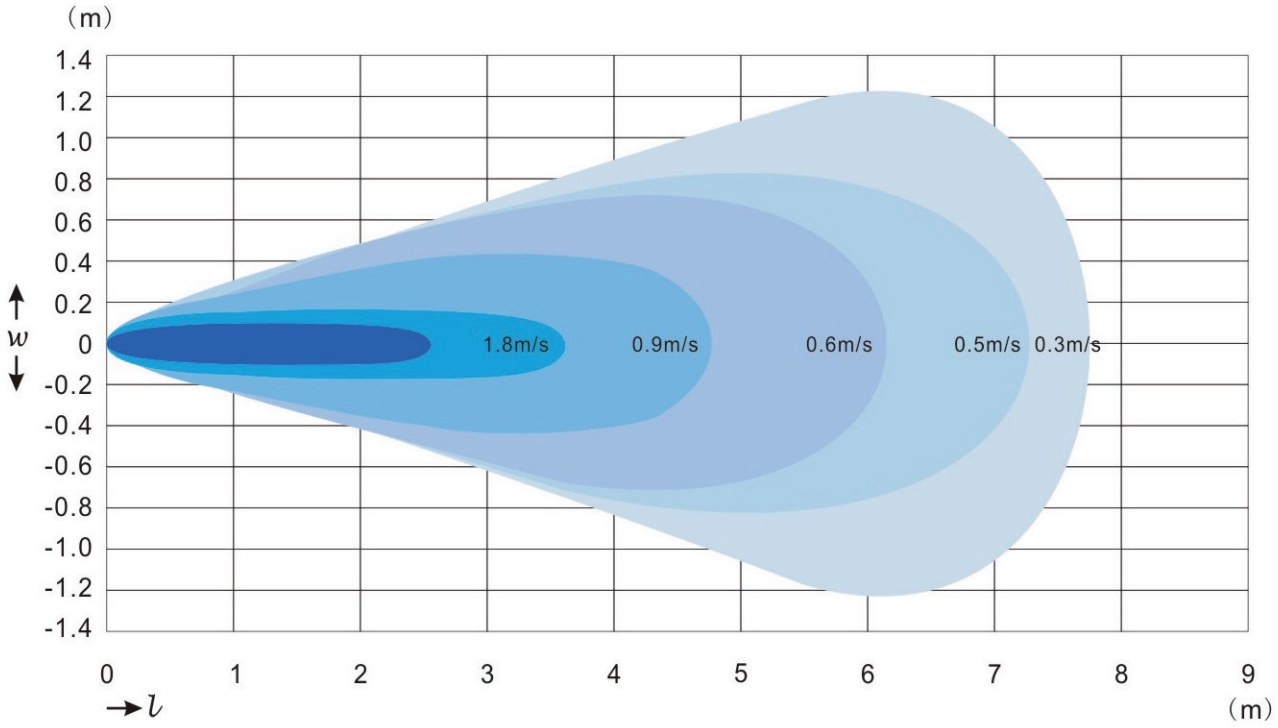

AFS08/60Hz

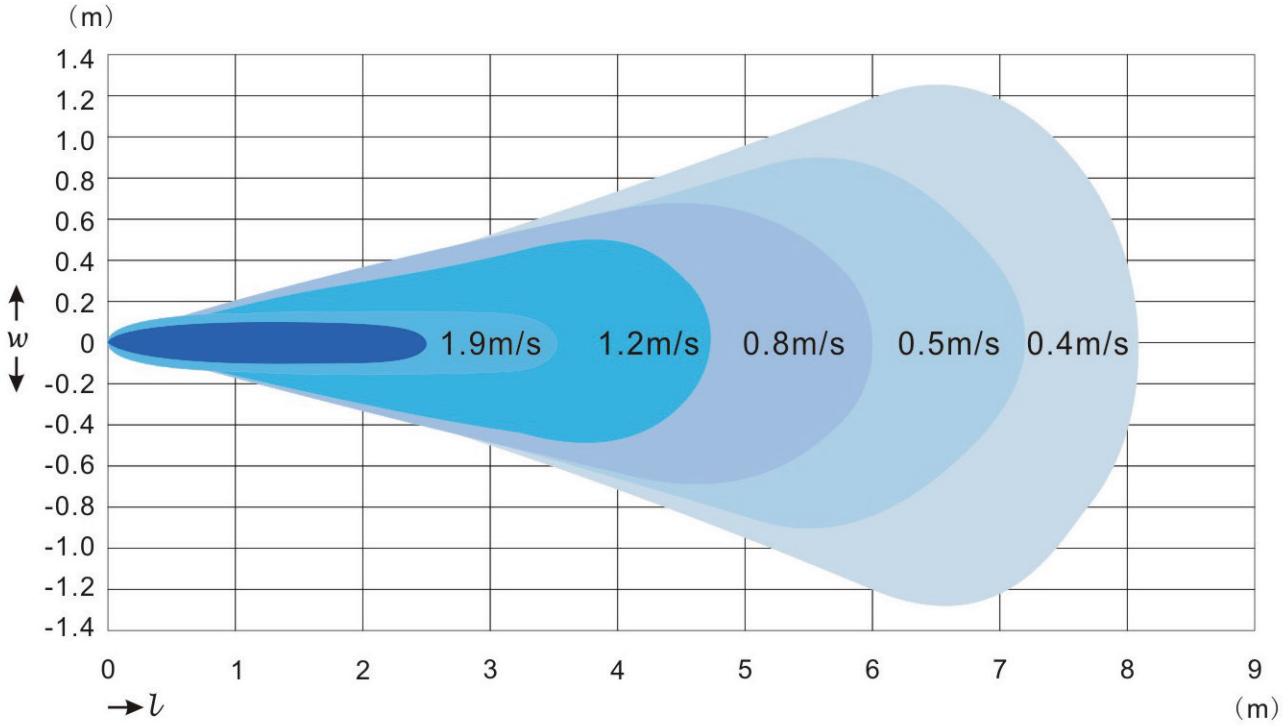

AFS10/50Hz

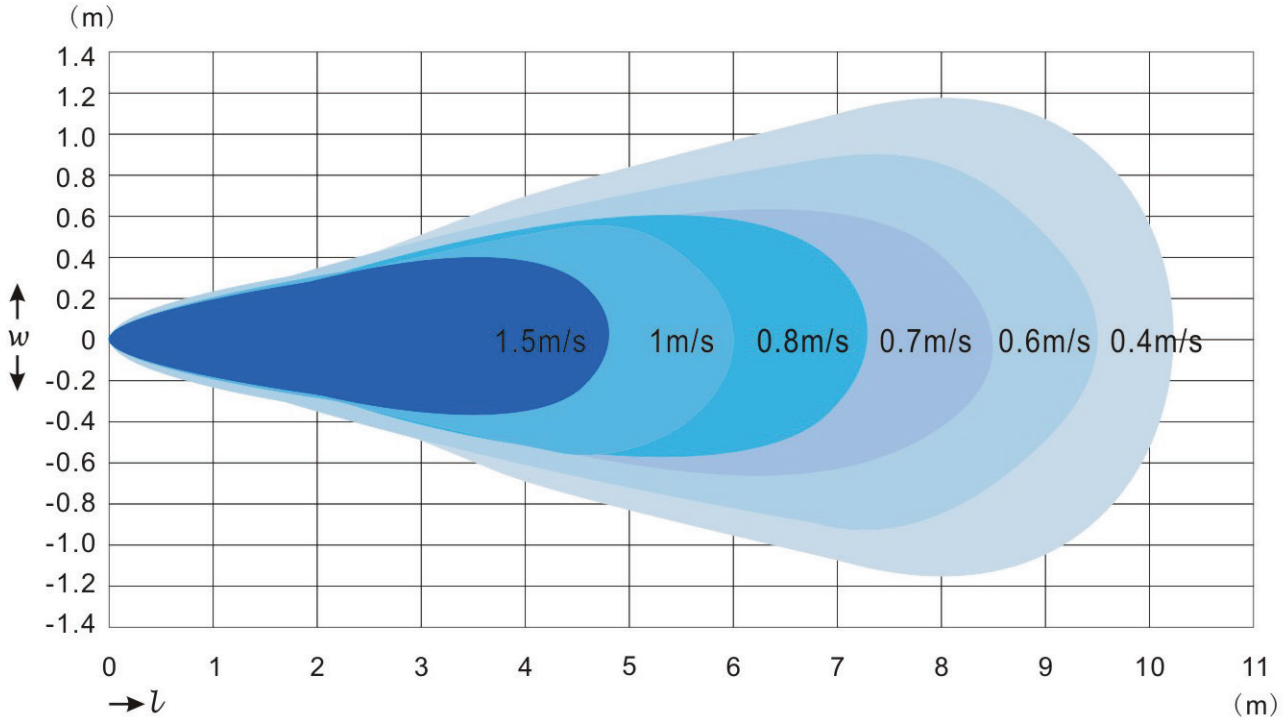

AFS10/60Hz

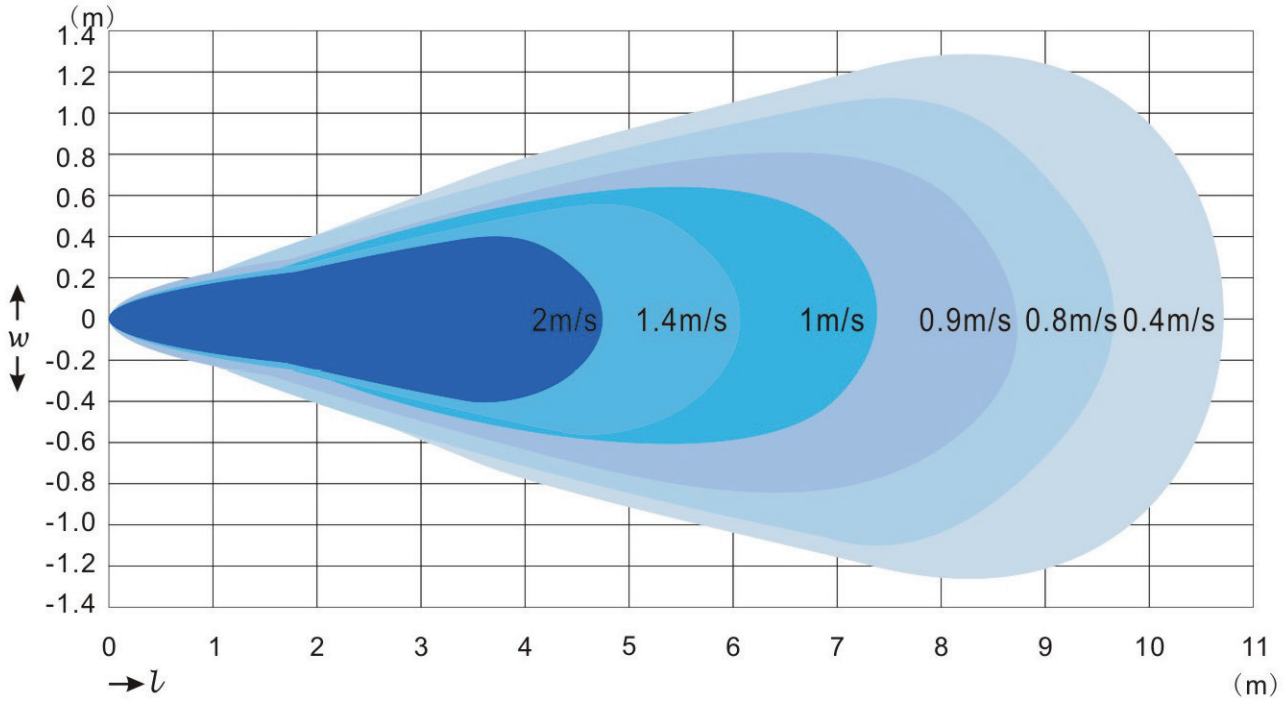

AFS15/50Hz

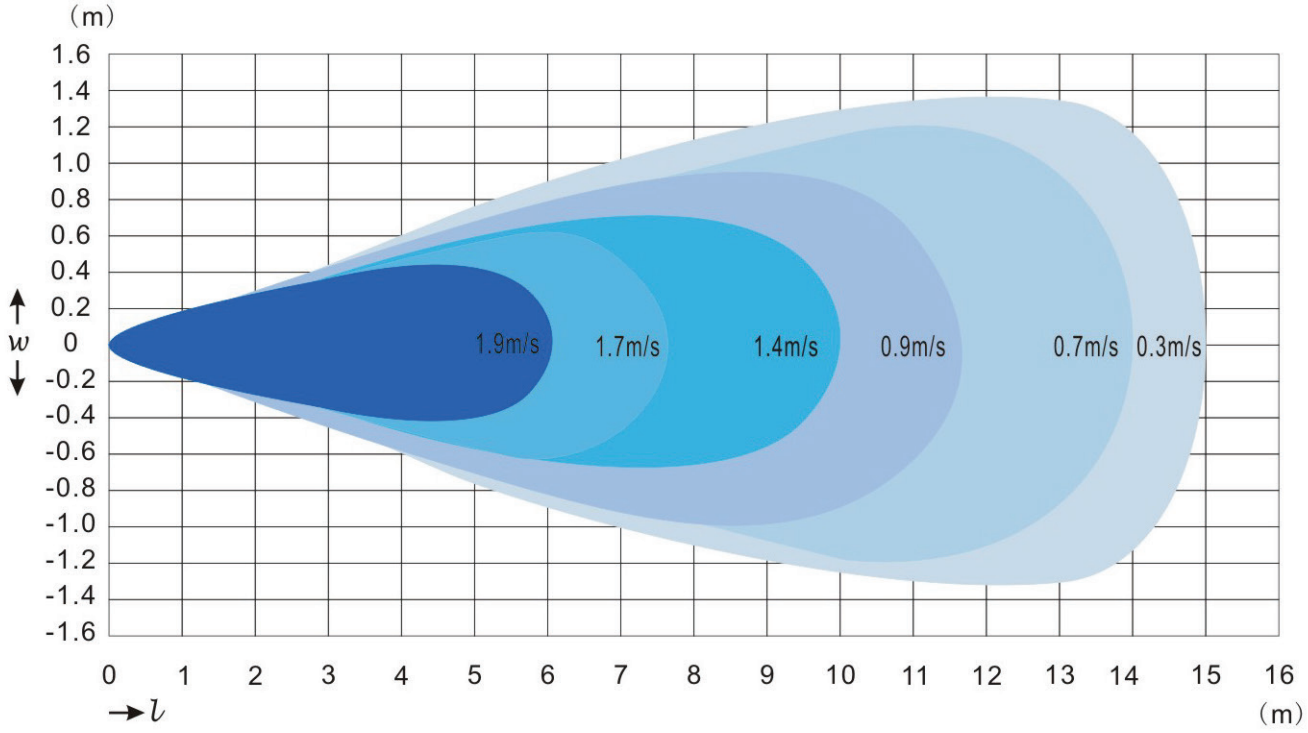

AFS15/60Hz

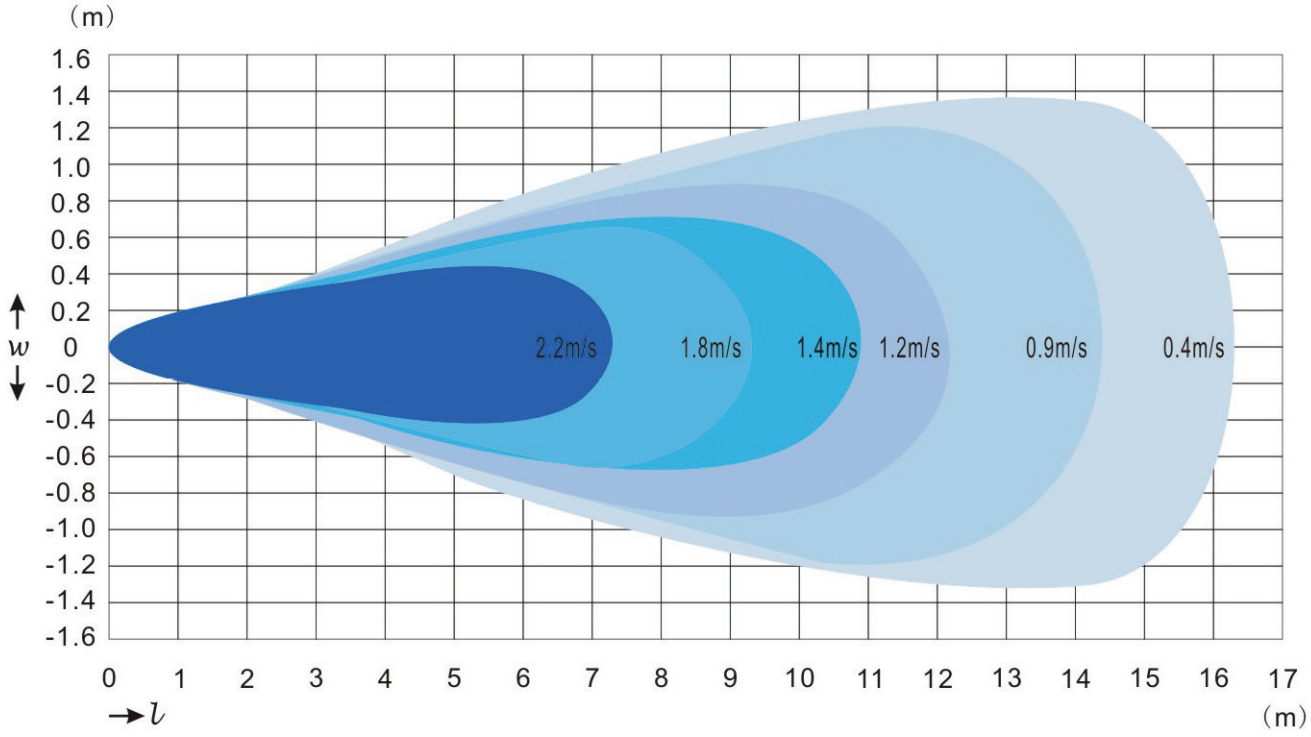

KÍCH THƯỚC/ DIMENSIONS

AFS08

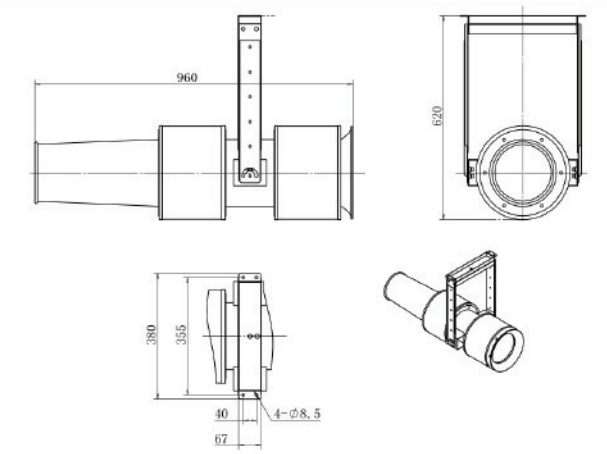

AFS10

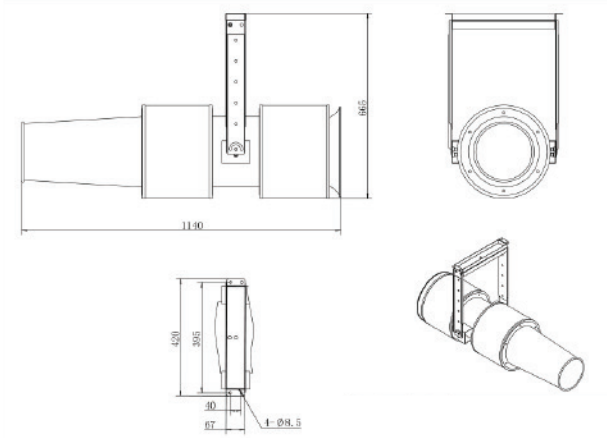

AFS15

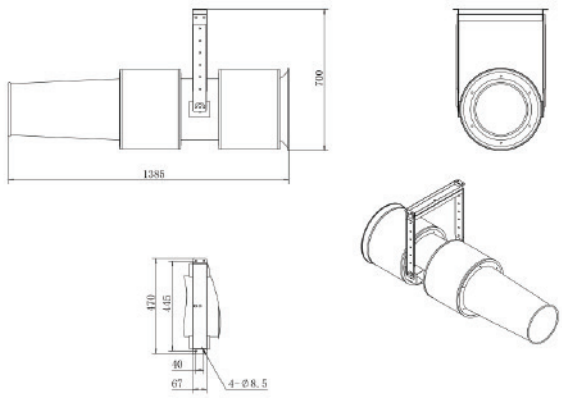

Model	A	B	C	d	D	L	H	E	F	G	K	4-d1
AFS08	200	150	375	170	280	960	620	380	355	67	40	4-8.5
AFS10	250	250	430	200	330	1140	665	420	395	67	40	4-8.5
AFS15	300	300	550	250	390	1385	700	470	445	67	40	4-8.5